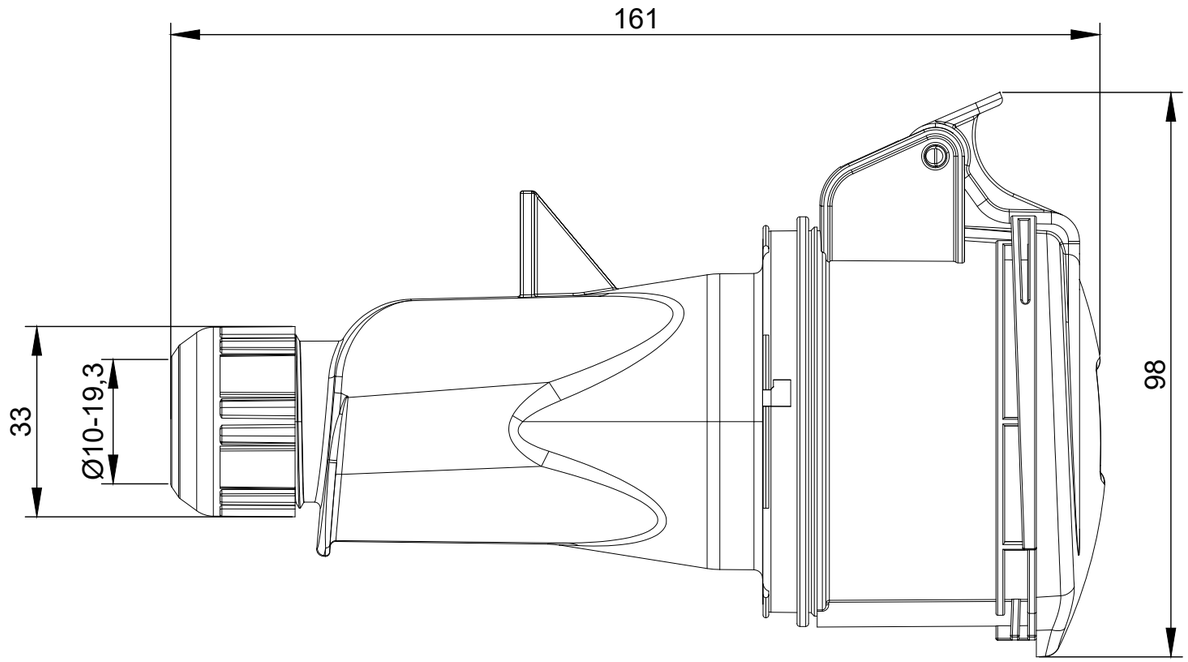

Ángulo máximo de apertura: 180º
Maximum opening angle: 180º

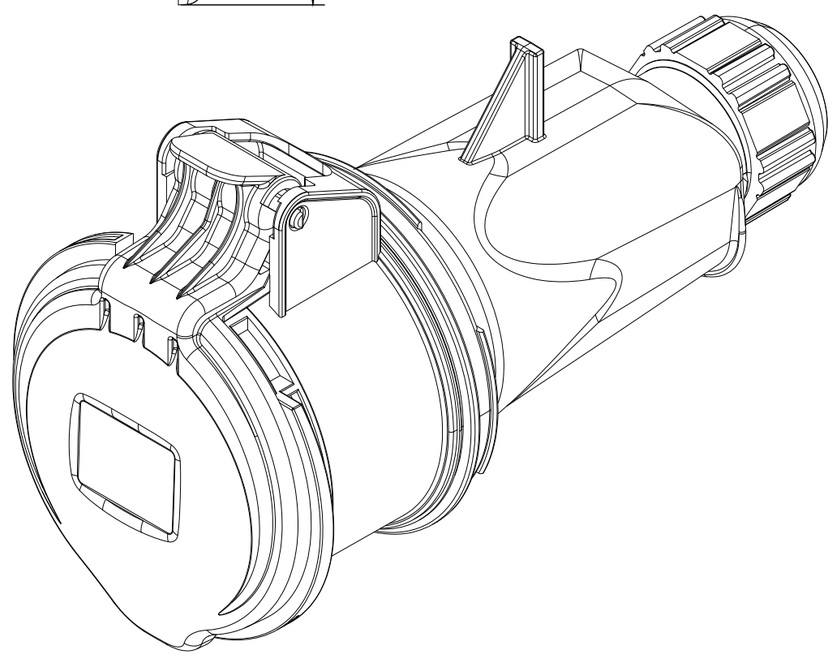

Código Code	Tensión (V) Voltage (V)	Código hora Time code	
01203	57/100-75/130	4	Amarillo Yellow
03203	200/346-240/415	6	Rojo Red
05203	277/480-288/500	7	Negro Black
02203	120/208-144/250	9	Azul Blue

MODIFICADO MODIFIED				
FIRMA / SIGNATURE DIGITAL	NOMBRE NAME	FECHA DATE	Nº EDIC. MODIF.	DESCRIPCION DEL CAMBIO/ CHANGE DESCRIPTION
APROBADO CHECKED	J.CIUDAD	02/03/2022	DESCRIPCION / DESCRIPTION	PROYECTO/PROJECT
DIBUJADO DRAWN	M.BROSED	02/03/2022	BASES AÉREAS 3P+N+T 16A IP44	MUNDIAL
			3P+N+E 16A IP44 WANDER SOCKETS	SUSTITUYE/ REPLACE
HOJA 1 DE 1/ SHEET 1 OF 1	TOLERANCIAS GENERALES/ GENERAL TOLERANCES		CODIGO DE PLANO / DRAWING CODE	
TAMAÑO / SIZE A3	ESCALA / SCALE S/E	EN 22768-mK		EDICION / EDITION Nº 1

www.ide.es

Queda terminantemente prohibida la reproducción o divulgación, total o parcial, de este plano sin previa autorización por escrito de I División Eléctrica S.A.
Total or partial reproduction or disclosure of this document is strictly forbidden without the prior written aproval of I Division Electrica S.A.