VECTOR VS

NANO *DC*

Компактний аналізатор постійного струму

Багатофункціональний мережевий аналізатор для систем постійного струму.
Вхід напруги безпосередньо підключений до лінії, в той час як вхід, пропорційний струму, отримується з шунта. За допомогою простої процедури програмування можна встановити значення первинного струму.

Технічні характеристики

Дисплей	*LCD з підсвідкою*
Максимальна індикація	*4 цифри* (9999)
Позиція десяткової коми	*автоматична*
Регулювання підсвідки	*5 рівнів*
Оновлення даних	< 0,5sec
Базова точність	±0,2%
Номінальна вхідна напруга Un	12÷600V (vedi codice -*see code)*
Номінальний вхідний струм In	Шунт/60 mV
Діапазон вхідного сигналу(1)	10÷120% Un; 5÷120% In
Коефіцієнт шунтування (макс. перв. струм)	15000A
Тривале перевантаження	1,2 Un; 2In
Короткочасне перевантаження	2 Un; 20 In (300msec)
Напруга споживання в колі	<0,5VA
Споживання струму в колі	<0,5VA
Робоча температура	0...+23...+50°C
Температура зберігання	–30...+70°C
Температура зберігання	
Самозгасаючий термопластичний матеріал	UL 94-V0
Захист корпусу	IP50
Захист клем	IP20
Гальванічна розв'язка	живлення/вхід/вихід
Категорія перенапруги	CAT III 300V, CAT II 600V, P.D.2
Підрахунок енергії	Wh - Ah
Максимальний підрахунок	2 000 000 000
Клас точності	1
Двонаправленість	Так

Розміри

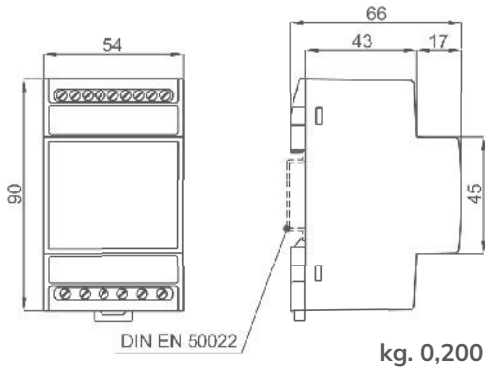

kg. 0,200

Примітка: (1) Допустимий діапазон вхідних даних, в якому вказана точність.

Код для замовлення

NANO *DC*			Q52C3LX60	M	D3	_	_
Комунікація:	RS485 Modbus RTU	M				
Вхідна напруга:	12 V		12			
	24 V		24			
	48 V		48			
	60 V		60			
	110 V		C1			
	220 V		D2			
	400 V		4C			
	600 V		6C			
	100 V *на дільнику напруги (співвідношення потрібно уточнити)*		CO			
Доп. напруга живлення:	20÷60Vac/dc - 3VA/2W			L		
	80÷260Vac/dc - 4VA/2W			H		
Опції:	*Відсутні*					
	1 вихід з програми Аварійний/Імпульсний					O

Додаткові технічні характеристики

ModBus RTU	RS485 *ізольований*
швидкість (bps)	9600/19200/38400/57600
Параметри зв'язку	Програмування парності та зупинки
Діапазон адресації	1...247 програм.
Аварійні виходи	Photo-mos 50V 100mA
Налаштування затримки активації	програм. 0....999 sec.
Програмованість	змінна-значення-напрямок-nc/без-гістерезису
Імпульсний вихід	Програмується як альтернатива аварійному
Програмованість	Тривалість імпульсу
Тривалість імпульсу	програм. 30...1000msec

Схеми підключення

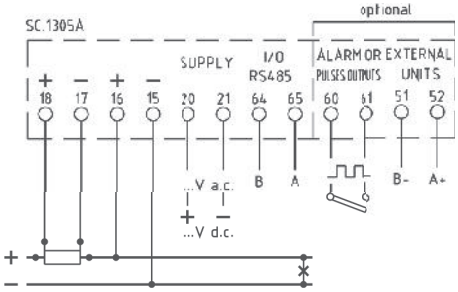

з шунтом на позитивній полярності

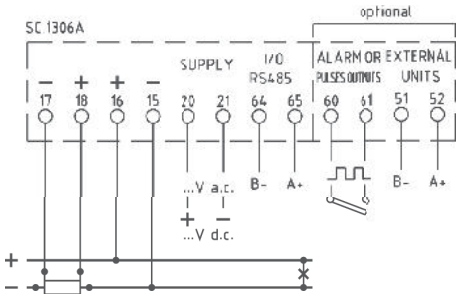

з шунтом на від'ємній полярності

Відображення
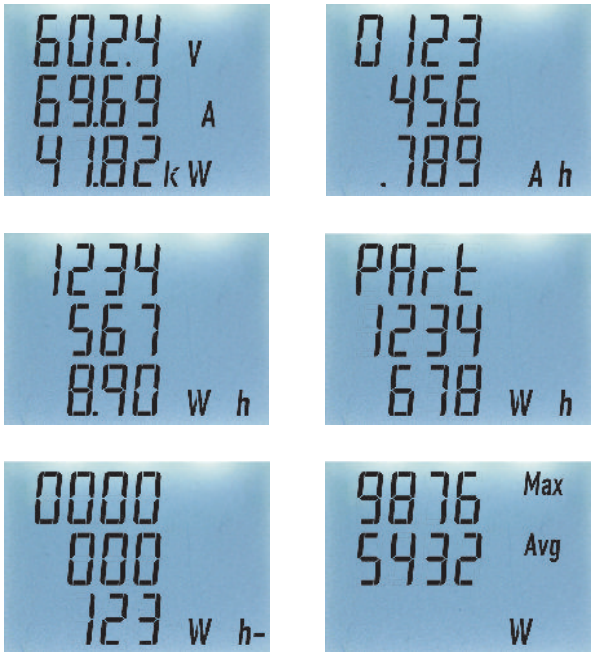
Вимірювані параметри
Струм
Напруга
Потужність
Спожиті ампер-години (А·год+)
Спожита енергія (кВт·год+)
Частково спожита енергія
Згенерованаенергія (кВт·год-)
Середня потужність
Максимальне навантаження
Середній струм
Макс. значення середнього струму
Згенеровано ампер-години (А·год)
Час роботи
Внутрішня температура пристрою